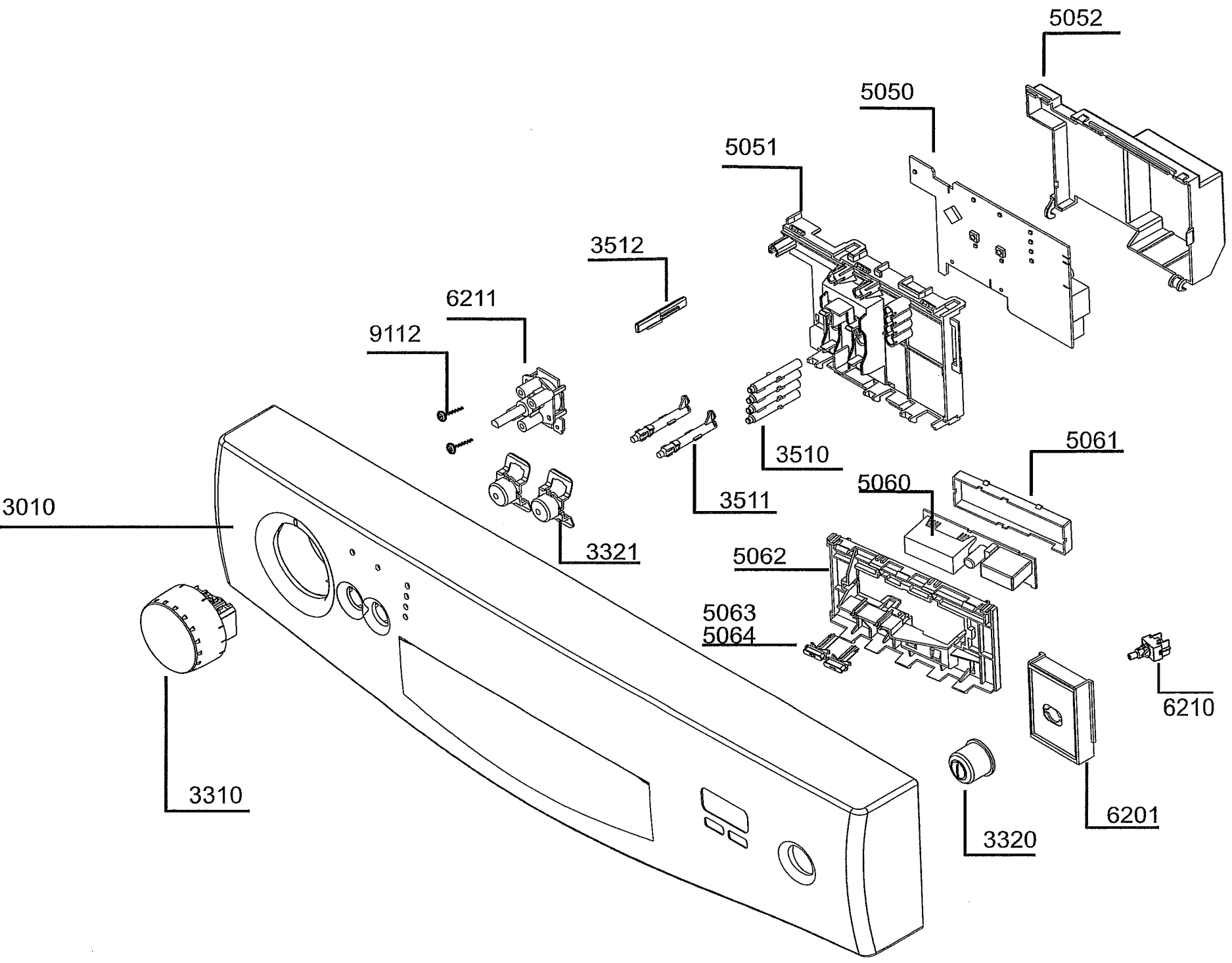
5052
5050
5051
3512
6211
9112
3510
3511
5061
5060
3010
3321
5062
5063
5064
6210
3310
6201
3320

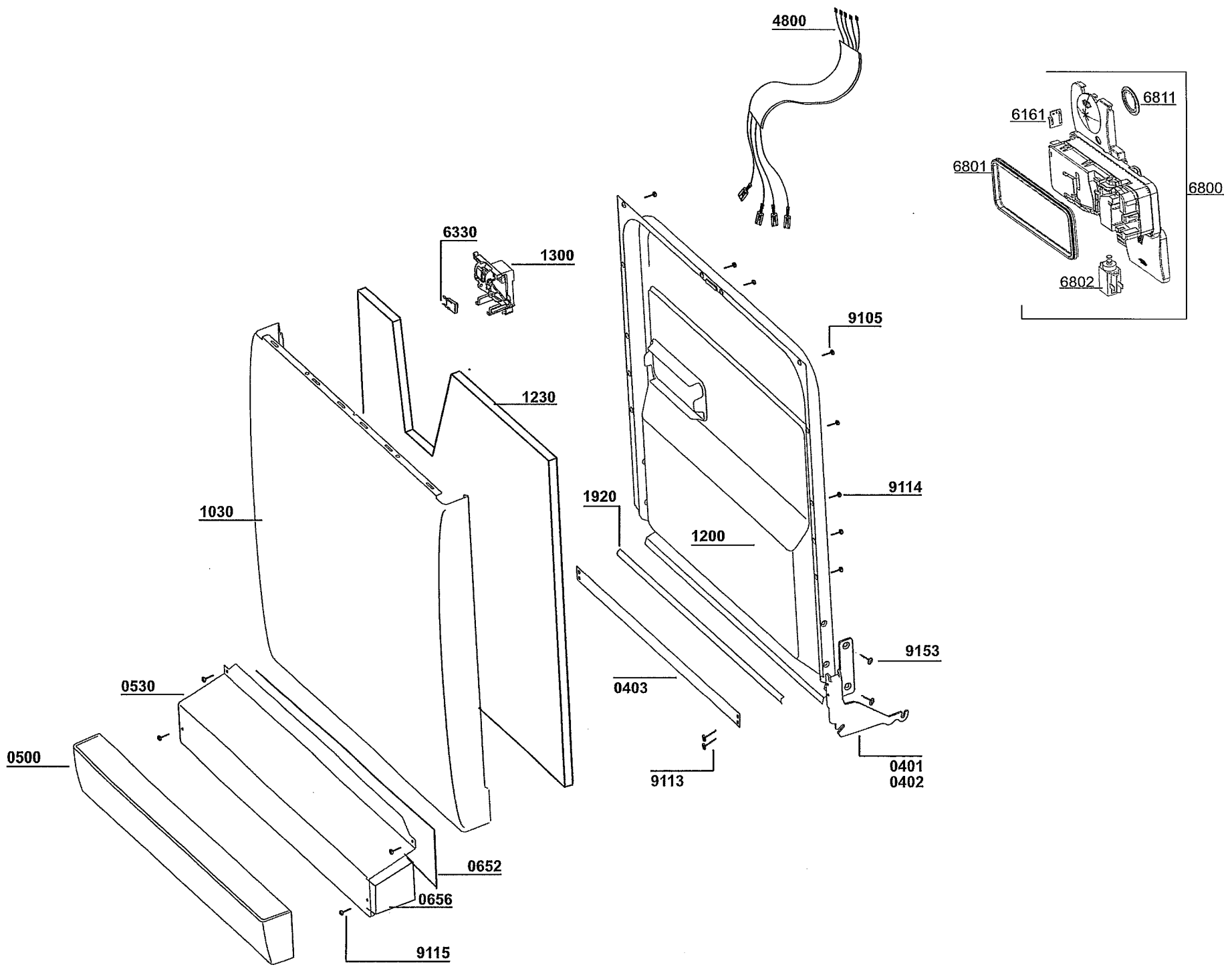
4800
6811
6161
6801
6800
6802
6330
1300
9105
1230
9114
1920
1030
1200
9153
0530
0403
0500
9113
0401
0402
0652
0656
9115

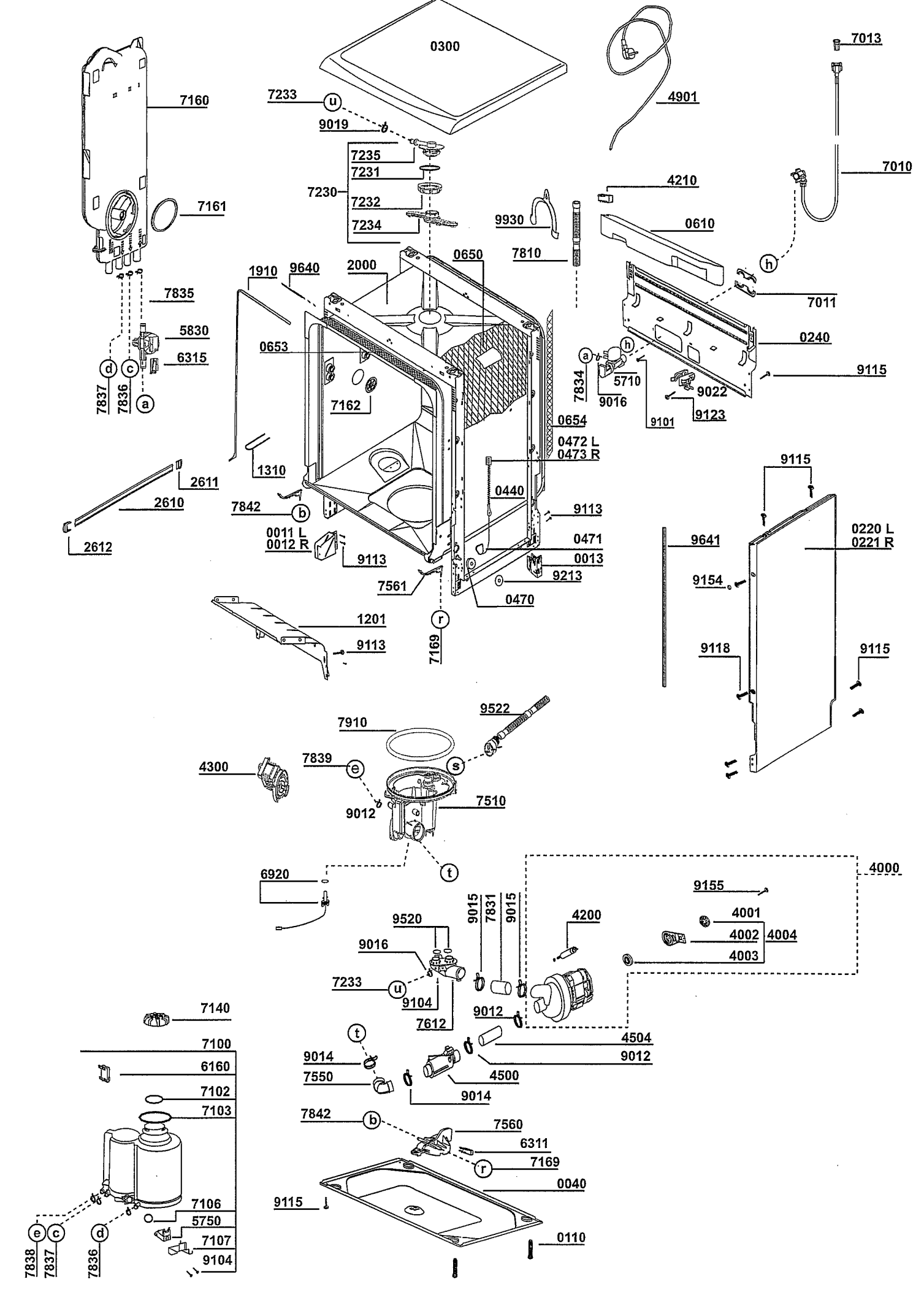
0300
7160
7161
7233
9019
7235
7231
7230
7232
7234
4901
7013
7010
4210
9930
0610
7810
0650
1910
9640
2000
7835
5830
6315
7837
7836
0653
7162
7011
0240
7834
5710
9016
9022
9101
9123
9115
0654
0472 L
0473 R
1310
2611
2610
2612
7842
0440
9113
0011 L
0012 R
0471
0013
9213
7561
0470
1201
7169
9641
0220 L
0221 R
9154
9118
7910
9522
4300
7839
7510
9012
6920
4000
9155
4001
4002
4004
4003
9520
9016
9015
7831
4200
7233
9104
7612
7140
7100
6160
7102
7103
9014
7550
4504
4500
7842
7560
6311
7169
0040
9115
0110
7106
5750
7107
9104
7838
7837
7836

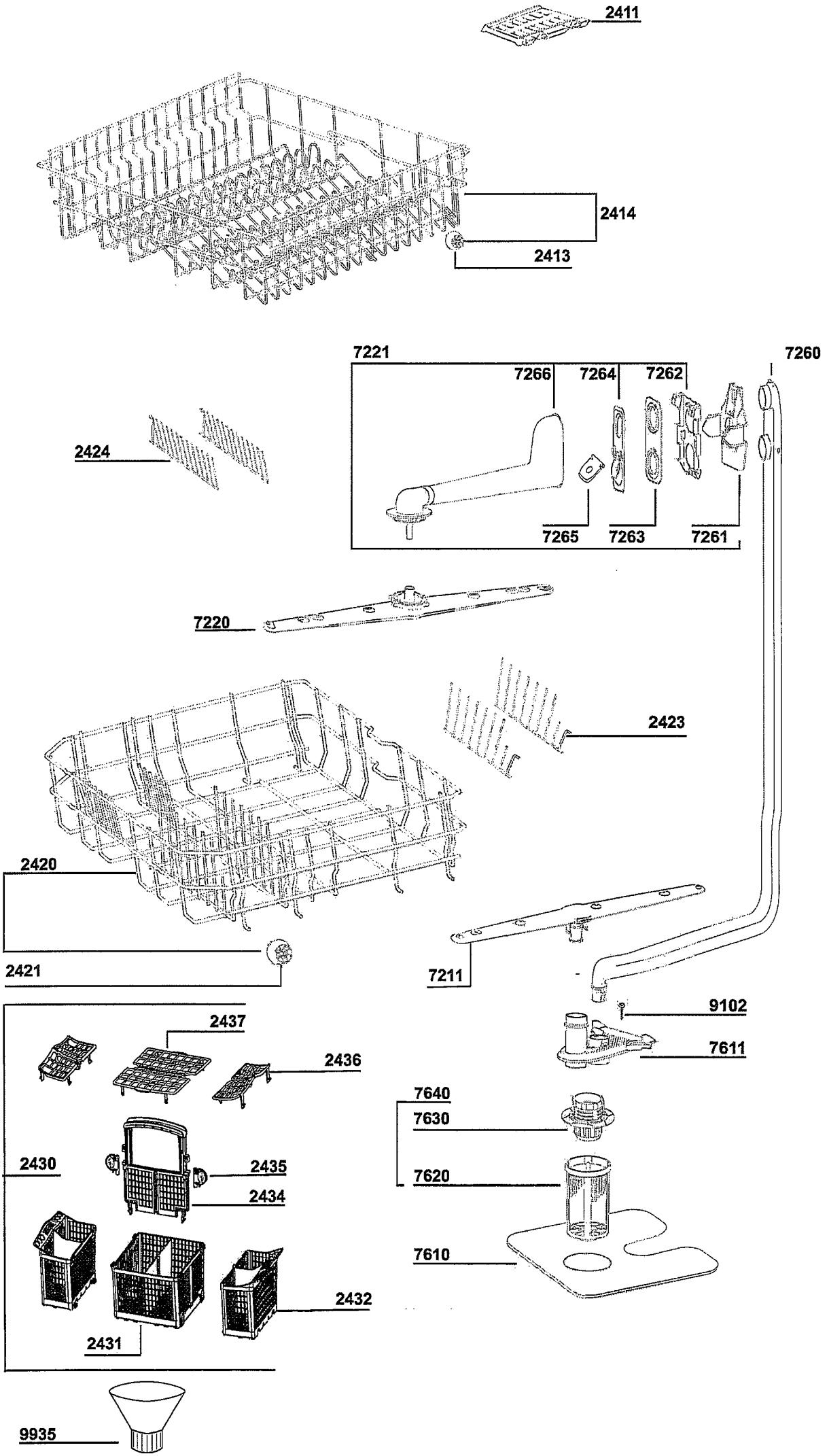
2411
2414
2413
7221
7266
7264
7262
7260
2424
7265
7263
7261
7220
2423
2420
2421
7211
9102
7611
2437
2436
7640
7630
2430
2435
7620
2434
7610
2432
2431
9935